ANTYKOR
CONTROLS

Przepustnice

PRZEPUSTNICE
SPIS TREŚCI

SERIA 600
Przepustnice ogólnego zastosowania ---------- 3

SERIA 900
Przepustnice do zastosowań przemysłowych ---------- 6

SERIA 2E-5
Przepustnice z podwójnym mimośrodem na wysokie parametry ---------- 10

SERIA 3E
Przepustnice z potrójnym mimośrodem na wysokie parametry ---------- 15

SERIA 500
Przepustnice powlekane do zastosowań w przemyśle chemicznym ---------- 19

SERIA 600

PRZEPUSTNICE OGÓLNEGO ZASTOSOWANIA

- PN 6/10/16/ klasa 150
- DN 32 - 200 (1 $^{1}/_{4}$" - 8")
- Aplikacje ogólnego zastosowania, woda pitna, instalacje ciep³ej wody, gaz

SERIA 600

INFORMACJE OGÓLNE

PRZEPUSTNICE SERII 600 PRODUKOWANE SĄ OD DN 32 DO DN 200 (1 ¼" - 8")

OZNACZENIE TYPU

6 1 0 B G – Przepustnice do gazu
- B – Wersja obudowy – B = międzykołnierzowa, T = LUG
- 0 – Materiał dysku – patrz tabela poniżej
- 1 – Materiał gniazda – patrz tabela poniżej
- 6 – Seria 600

MAX. CIŚNIENIE ROBOCZE	
DN 32 - 200 (1¼" - 8")	16 bar (232 psi)

APLIKACJE OGÓLNEGO ZASTOSOWANIA

Przepustnice serii 600 pasują do wielu aplikacji, gdzie wymagane jest szczelne odcięcie jak:
- Aplikacje przemysłowe i ogólnego przeznaczenia
- Woda pitna
- Woda ciepła
- Gaz
- HVAC (Heating, Ventilating & Air Conditioning)

INSTALACJA POMIĘDZY KOŁNIERZAMI (DN 32 - 200)

Wersja		32/40	50	65	80	100	125	150	200
B	PN 6								
	PN 10								
	PN 16								
	Klasa 150								
T	PN 6								
	PN 10	●	●	●	●	●	●	●	●
	PN 16								●
	Klasa 150	●	●	●	●	●	●	●	●

standard □

na żądanie ●

*Przy JIS 5K/10K prosimy o kontakt z producentem.

Szczelność wg:
- EN 12266-1, klasa A (zastępuje DIN 3230 - szczelność1)
- ISO 5208, klasa A
- API 598, tabela 5

Długość zabudowy wg:
- EN 558, seria 20
- ISO 5752, seria 20
- API 609, tabela 2

Połączenia międzykołnierzowe wg:
- EN 1092-1
- DIN 2631

Standard roboczy:
- EN 593 + A1

Kołnierz górny wg:
- EN ISO 5211

SERIA 600
INFORMACJE OGÓLNE

WERSJA DO DEMONTAŻU DN 32 - 200 (1¼" - 8")

Konstrukcja z wydłużonym trzpieniem zapewnia lepsze uszczelnienie i montaż wszystkich rodzajów napędów

Dysk przepustnicy o kształcie sferoidalnym redukuje moment obrotowy, wydłuża jej żywotność i zapewnia szczelność w przypadku mediów zgazowanych

Uszczelnienie zakotwiczone w korpusie zapewnia stabilną pracę podczas ruchu dysku

Dodatkowe uszczelnienie trzpienia w celu zwiększenia szczelności

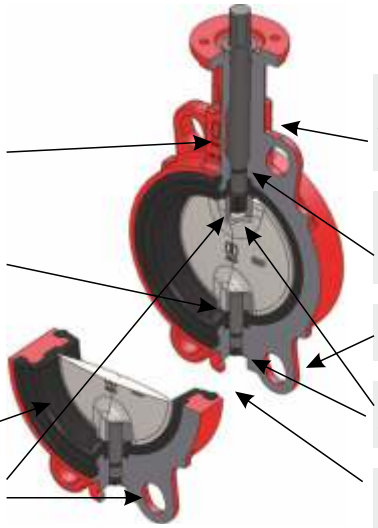

Płyta kołnierzowa ISO F05-F07 umożliwia montaż wszystkich rodzajów siłowników

Górny trzpień obraca się na dwóch łożyskach, co zmniejsza momenty obrotowe

Epoksydowa powłoka ochronna korpusu

Podzielony trzpień redukuje straty hydrauliczne

Umieszczony niżej trzpień uniemożliwia wyciek na zewnątrz

Oznaczenie:
- 600 B - typ międzykołnierzowy
- 600 T - typ LUG

Stałe połączenie pomiędzy trzpieniem a dyskiem

Dodatkowy dolny trzpień uszczelniający

INFORMACJE OGÓLNE

- Koncentryczna budowa
- Odcięcie i regulacja
- Rozdzielny trzpień
- Połączenia wciskowe - wersja nie do demontażu
- Przepustnica przeznaczona do pracy w trybie ON/OFF i regulacji zgodnie ze standardami Heating System Regulation
- Kolor RAL 2002 - 80 µm.*
- Max. ciśnienie absolutne 0,2 bar

*Na prośbę klienta możliwy jest wyższy stopień pokrycia

Wersja T = LUG

Wersja B = kołnierzowa

SPECYFIKACJA MATERIAŁOWA		
1	Korpus	Żeliwo pokryte żywicą 0.6025 (GG25)*
2	Dysk	0 - Mosiądz 2.0402 1 - Brąz aluminiowy 2.0966 2 - Stal nierdzewna 1.4308 (CF8) 3 - Żeliwo sferoidalne 0.7040 (GGG40) 4 - Stal nierdzewna 1.4408 (CF8M)
3	Gniazdo	1 - NBR: -10 °C +100 °C
		2 - EPDM: -10 °C +125 °C
4	Trzpień	Stal nierdzewna 13% Cr
5	Sworzeń	Stal nierdzewna 13% Cr
6	Tuleja	Delrin
7	Uszczelnienie sworznia	NBR (dla gazu)
8	Uszczelnienie tulei	NBR (dla gazu)

*Wersja T, DN 32-40, DN 200 - Korpus: Żeliwo sferoidalne 0,7040 (GGG40). Materiały gniazda i dysku dla różnych mediów są dobierane na podstawie specyfikacji konkretnego zamówienia. Podane powyżej temperatury maksymalne dla każdego materiału gniazda są dopuszczalne dla konkretnego medium i krótkiego czasu.

Typ LUG T

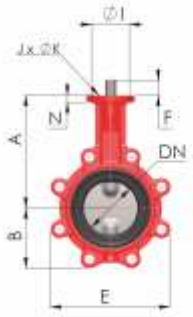

Typ międzykołnierzowy B

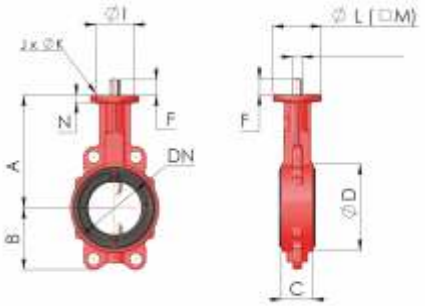

DN		mm	32	40	50	65	80	100	125	150	200
		Inch	1¼"	1½"	2"	2½"	3"	4"	5"	6"	8"
Wersja	B / T	A	136	136	146	153,5	163	172,5	192,5	205	234
Wymiary zaworów		B	54	54	64	72	89	100	118	128	166
		C	33	33	43	46	46	52	56	56	60
		D	78	78	96	113	128	150	184	212	268
		E	110	110	116	131	173	192	235	258	325[1]
Wymiary końca wału		F	25	25	25	25	25	25	25	25	25
		G	14								17
Kołnierz ISO TOP		I	50						50/70[2]		70
		J	4								
		K	7						7/9[2]		9
Wymiary kołnierza		L	-	-	70				70	70	-
		M	70	70	-	-	-	-	70[2]	70[2]	75
		N	8	8	8	8	8	8	9,5	9,5	14
Waga	Typ B		1,9	1,9	2,7	3,2	3,7	4,7	6,7	8,4	13,3
	Typ T		2,3	2,3	3,0	3,7	4,8	6,1	9,2	10,2	15,3
ISO Kołnierz			F05[3] / F07						F05 / F07*		F07

Wymiary podane w mm, waga w kg.
*Dla wersji T [1]Dla PN 10 308 mm [2]Wymiary dla wersji T [3]Standard

SERIA 600
WYMIARY DN 32 - 200 ($1^1/_4$" - 8")

MOMENT OBROTOWY POD CIŚNIENIEM ROBOCZYM (Nm)*

DN	32/40	50	65	80	100	125	150	200
6 bar	6	8	15	20	38	55	70	100
10 bar	8	10	17	25	46	70	80	125
6 bar	10	12	20	30	55	85	100	150

Momenty obrotowe podane w tabeli z lewej strony odnoszą się do przepustnic z gniazdem EPDM i z dyskiem ze stali nierdzewnej pod warunkiem, że medium jest woda 20 °C. O momenty obrotowe dla innych przepustnic i mediów należy pytać producenta.

WARUNKI PRACY

Uszczelnienie EPDM: -10°C do 125°C
Zastosowanie ogólne: woda, systemy grzewcze, klimatyzatory.
Uszczelnienie NBR: -10°C do 100°C
Transport węglowodorów, oleju, powietrza z zawartością oleju, wody morskiej, etc.

Zawory serii 600 mogą być zastosowane od minimalnej temperatury -10°C

Gdy temperatura medium wzrasta ponad 120°C dopuszczalne maksymalne ciśnienie spada:
- z 16 bar do 14,4 bar
- z 10 bar do 9 bar

OZNAKOWANIE PRZEPUSTNIC SERII 600

GNIAZDO	DYSK				
	Mosiądz	Brąz aluminiowy	Stal nierdzewna 1.4308 (CF8)	Żeliwo sferoid.	Stal nierdzewna 1.4408 (CF8M)
EPDM T - 10°C + 125°C	620	621	622	623	624
NBR - 10°C + 100°C	610	611	612	613	614
EPDM E - Woda pitna + 80°C	-	-	622	623	624

WSPÓŁPRACA Z NAPĘDAMI

- Dźwignia ręczna
- Przekładnia z kołem ręcznym
- Elektryczny siłownik 24V, 230V, 400V
- Pneumatyczny siłownik
  - jednostronnego działania
  - dwustronnego działania

DŹWIGNIA - OPCJE

Dźwignia i przekładnia mogą być zaopatrzone w styki do sygnalizacji położeń krańcowych.

KOLOR - OPCJE

Istnieje możliwość zmiany koloru przepustnicy.

PRZEKŁADNIA Z KOŁEM RĘCZNYM

DN 32 ÷ 200

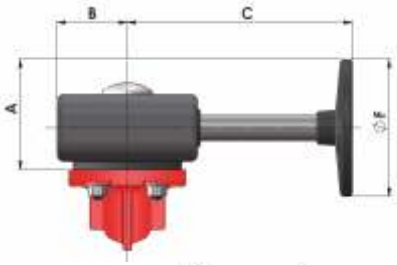

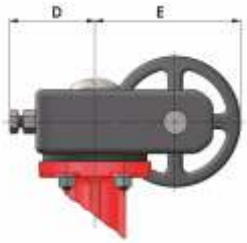

DŹWIGNIA

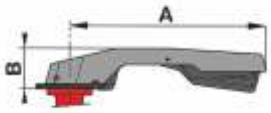

DN	32 - 80	100 - 150	200
A	200	273	362
B	76	78	73
Waga	0,35	0,4	1,45

DN	32 – 150	200
A	89	89/127**
B	51	51
C	152	152/185**
D	44	44
E	101	101/138,5**
F	125	125/200*
Waga	1,6	1,6
Koło	SR5	SR5/SR8*

Wymiary w mm, waga w kg. Obowiązują dla serii SE. *Opcja
**Zgodnie z wybranym kołem ręcznym

SERIA 600
ZASTOSOWANIE DO GAZU

Przepustnice do gazu serii 600 mogą pracować zarówno jako on/off, jak i zawory regulacyjne dla takich mediów jak gaz naturalny, propan, butan, gaz węglowy. Montowane są na rurociągach, jak i stacjach gazowych. Wersja do gazu wyróżnia się tym, że górna część dźwigni jest wyraźnie oznaczona kolorem żółtym. Ponadto każda przepustnica zaopatrzona jest w tabliczkę znamionową z numerem seryjnym oraz numerem fabrycznym.

INFORMACJE O URZĄDZENIU

- Zakres: DN 32 (1¼") - DN 200 (8")
- Zakres temperatury: od 0°C do +80°C
- Maksymalne ciśnienie robocze: 6 bar
- Kontynuacją serii 600 jest seria 900, która oferuje większe średnice

MATERIAŁY

- Korpus: Żeliwo 0.6025 (GG25) pokryte żywicą
- Gniazdo: NBR
- Dysk: Mosiądz 2.0402, stal nierdzewna 1.4308 (CF8), żeliwo sferoidalne 0.7040 (GGG40) pokryte żywicą, stal nierdzewna 1.4408 (FC8M)

CECHY URZĄDZENIA

- Przepustnica typu międzykołnierzowego/LUG o koncentrycznej budowie
- Rozdzielony trzpień do osiągnięcia wyższego Kv/Cv
- Połączenia wciskowe
- Zatwierdzony i zarejestrowany dla gazu
- Typy:
  - Międzykołnierzowa - pomiędzy kołnierzami PN 6, 10, 16 (Klasa 150)
  - LUG - pomiędzy kołnierzami PN 10/16 (Klasa 150)

SERIA 900

PRZEPUSTNICE DO ZASTOSOWAŃ PRZEMYSŁOWYCH

- PN 16
- DN 32 - 1600
- Aplikacje przemysłowe do wody, chemikaliów, powietrza

SERIA 900
INFORMACJE OGÓLNE

PRZEPUSTNICE SERII 900 PRODUKOWANE SĄ OD DN 32 DO 1600

OZNACZENIE TYPU

9 2 4 B
- B — Wersja obudowy: B = międzykołnierzowa, T = LUG
- 4 — Materiał dysku - patrz tabela
- 2 — Materiał gniazda - patrz tabela
- 9 — Seria 900

MAKS. CIŚNIENIE ROBOCZE	
DN 32 - 600	DN 700 - 1600
16 bar	10 bar*

* 16 bar na życzenie
Uwaga: Jeżeli temperatura medium przekracza +120°C, max. dopuszczalne ciśnienie obniża się z: 16 bar na 14, z 10 bar na 9 bar.

APLIKACJE OGÓLNEGO ZASTOSOWANIA

Przepustnice serii 900 pasują do wielu aplikacji, gdzie wymagane jest szczelne odcięcie jak:

- Procesy przemysłowe
- Papiernie
- Transport pneumatyczny suchy
- HVAC (Heating, Ventilating, Air & Conditioning)
- Woda i ścieki
- Żywność i napoje
- Zawiesiny lekkie

Szczelność wg:
- EN 12266-1, klasa A (zastępuje DIN 3230 - szczelność1)
- ISO 5208, klasa A
- API 598, tabela 5

Długość zabudowy wg:
- EN 558, seria 20
- ISO 5752, seria 20
- API 609, tabela 2

Połączenia międzykołnierzowe wg:
- EN 1092-1
- DIN 2631

Standard roboczy:
- EN 593 + A1

Kołnierz górny wg:
- EN ISO 5211

SERIA 900
INFORMACJE OGÓLNE

INSTALACJA KOŁNIERZOWA (DN 32 - 600)

Wersja		32/40	50	65	80	100	125	150	200	250	300	350	400	450	500	600
B	PN 6											●	●	●	●	●
	PN 10															
	PN 16													●		
	Klasa 150											●	●	●	●	●
T	PN 6	●	●	●	●	●	●	●	●	●	●	●	●	—	—	—
	PN 10													●	●	●
	PN 16								●	●	●	●	●	●	●	●
	Klasa 150	●	●	●	●	●	●	●	●	●	●	●	●	●	●	●

*Przy JIS 5K/10K należy skontaktować się z producentem

standard ▭

na żądanie •

MOMENT OBROTOWY (Nm)*

DN	32/40	50	65	80	100	125	150	200	250	300	350	400	450	500	600
6 bar	6	8	15	20	38	55	70	100	150	235	480	750	1180	1380	2050
10 bar	8	10	17	25	46	70	80	125	220	290	530	1200	1550	2050	2700
16 bar	10	12	20	30	55	85	100	150	290	380	580	1650	2100	2700	3750

Powyższe momenty dotyczą tylko przepustnic z gniazdem EPDM i pod warunkiem, że medium roboczym jest ciecz. Dla przepustnic z napędami należy zastosować mnożnik 1,2. W przypadku użycia gniazda NBR konieczne jest użycie współczynnika 1,8 dla wielkości do DN 300 i współczynnika 1,32 dla rozmiarów DN 350 i większych. W przypadku kiedy medium jest gaz lub zawiera ścierne cząstki, konieczne jest użycie dodatkowego współczynnika 1,35. W specyficznych warunkach pracy zaleca się skonsultowanie z producentem zastosowanego napędu.

MODEL ROZBIERALNY DN 32 - 1600

Oznaczenie:
900 B - typ międzykołnierzowy
900 T - typ LUG

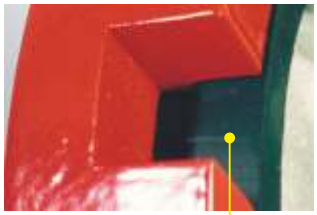

Gniazdo jest osadzone w korpusie

Ruch dysku zapewnia trzpień z czworokątną końcówką

Kołek zabezpieczający dolny trzpień umożliwia łatwy demontaż

MATERIAŁY

Dobór materiału dysku i gniazda dla konkretnych warunków pracy zaleca się konsultować z producentem. Wykonanie z innych typów materiałów jest możliwe na specjalne zamówienie.

Poz.	Specyfikacja materiału	
1	Korpus	Żeliwo ciągliwe GGG40 z powłoką epoksydową lub stal węglowa, ew. stal nierdzewna
2	Dysk	Patrz tabela
3	Trzpień	Stal nierdzewna 13%Cr
4	Trzpień	Stal nierdzewna 13%Cr
5	Gniazdo	Patrz tabela
6	O-ring	Mosiądz lub Delrin
7	Śruba zabezpieczająca	Stal ocynkowana lub stal nierdzewna
8	O-ring	NBR
9	O-ring	NBR
10	Kołek	Stal ocynkowana lub stal nierdzewna
11	Podkładka	Stal nierdzewna
12	Podkładka	Stal nierdzewna

MATERIAŁY GNIAZDA I DYSKU

GNIAZDO	1	NBR -10°C + 80°C
	2	EPDM -25°C + 125°C
	3	Naturalna guma (NBR) -15°C + 60°C
	4	VITON (FPM) -25°C + 150°C
	5	Poliuretan (PU) -15°C + 80°C
	6	Silikon (UMQ) -25°C + 150°C
	7	Epichloridrine -25°C + 60°C
	8	HYPALON (CSM) -15°C + 120°C
DYSK	0	Mosiądz
	1	Brąz aluminiowy
	2	Stal nierdzewna AISI304
	3	Żeliwo ciągliwe GGG40
	4	Stal nierdzewna AISI316*
	5	HASTELLOY
	6	URANUS B6
	7	Tytan

* Opcjonalnie powłoka HALAR.
Materiały gniazda i dysku dla różnych mediów są dobierane na podstawie specyfikacji konkretnego zamówienia. Podane powyżej temperatury maksymalne dla każdego materiału gniazda są dopuszczalne dla konkretnego medium i krótkiego czasu.

SERIA 900

WYMIARY DN 32 - 600 ($1^1/_4$" - 24")

WYMIARY PRZYŁĄCZENIOWE PRZEPUSTNICY

Typ LUG T

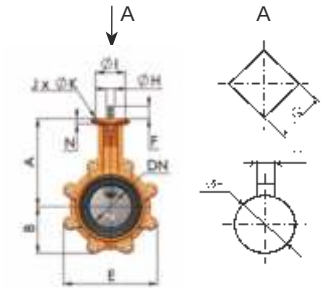

Typ międzykołnierzowy B

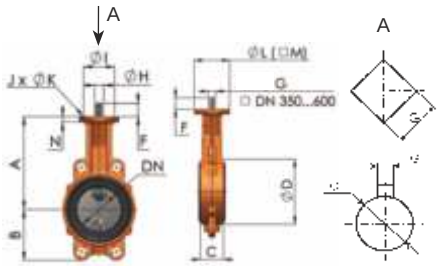

DN		mm	32	40	50	65	80	100	125	150	200	250	300	350	400	450	500	600
		Inch	$1^1/_4$"	$1^1/_2$"	2"	$2^1/_2$"	3"	4"	5"	6"	8"	10"	12"	14"	16"	18"	20"	24"
Wersja	B	A	136	136	146	153,5	163	172,5	192,5	205	234	270	310	325	365	375	482	562
	T	A															485	565
Wymiary zaworu		B	54	54	64	72	89	105	118	128	166	202	237	271	314	330	363	464
		C	33	33	43	46	46	52	56	56	60	68	78	78	102	114	127	154
		D	78	78	96	113	128	150	184	212	268	320	378	432	483	521	590	695
		E	110	110	115	129	174	192	234	255	325[1]	397	464	509	599	611	682	810
Wymiary końca wału		F	25	25	25	25	25	25	25	25	25	30	30	36	36	80	80	80
		G	14						17			22	22	27	27	10	12	14
		H	-	-	-	-	-	-	-	-	-	-	-	-	-	∅38	∅42	∅50
Kołnierz ISO TOP		I	50/70		50				70			102	102	125	140	140	140	165
		J	4															
		K	7						9			10,5	10,5	14	18	18	18	23
Wymiary kołnierza		L	-	-	70				-	-	-	-	-	-	-	175	175	210
		M	70	70	-	-	-	-	75	75	75	105	105	130	140	-	-	-
		N	8	8	8	8	8	8	9,5	9,5	14	17	17	17	21	22	25	25
Ciężar		Typ B	1,9	1,9	2,7	3,2	3,7	4,7	6,7	8,4	13,3	22,0	29,3	46,4	69,8	83,0	112	216
		Typ T	2,3	2,3	3,0	3,7	4,8	6,1	9,2	10,2	15,3	28,4	41,2	62	96,3	130	149	288
Kołnierz ISO			F05/F07		F05				F07			F10		F12	F14			F16

Wymiary podane w mm, ciężar w kg. [1] Dla PN 10 wynosi 308 mm.
*Do przepustnic DN 32/40 pasują kołnierze F05 i F07, do przepustnic DN 50 - 100 standardowy jest kołnierz F05, kołnierz F07 na życzenie.

NAPĘDY RĘCZNE

DN 32 - 200

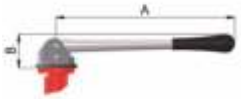

DN 250 - 300

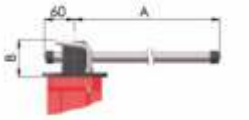

Typ L (tylko do 6 bar)

DN	32 - 100	125	150 - 200	250	300
A	240	290	362	450	750
B	65	65	68	115	115
Ciężar	1,24	1,26	1,4	2,2	3,1

Wymiary podane w mm, ciężar w kg

PRZEKŁADNIA RĘCZNA Z KIEROWNICĄ

DN 32 - 600

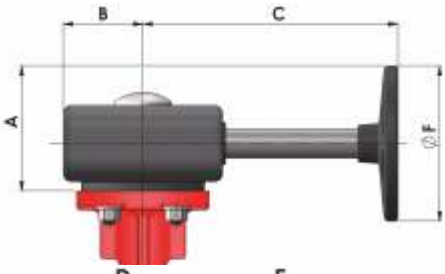

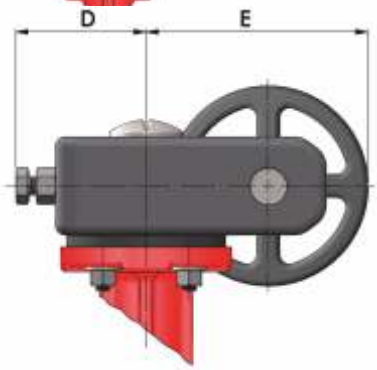

DN	32 - 150	200	250 - 300	350	400	450	500	600
A	89	89/127**	155	213	263	275	275	350
B	51	51	66	83	83	99	99	126
C	152	152/185**	272	302	334	279	279	366
D	44	44	59	70	70	86	86	114
E	101	101/138,5**	177	242	292	314	314	423
F	125	125/200*	250	350	450	450	450	600
Ciężar	1,6	1,6	3,7	6,6	6,6	14,5	14,5	27,2
Kierownica	SR5	SR5/SR8*	SR10	R14	R18	R18	R18	R24

*Opcjonalnie. ** Zgodnie z wybraną kierownicą. Wymiary podane w mm, ciężar w kg.

Dźwignia ręczna i przekładnia mogą być wyposażone w wyłączniki do sygnalizacji pozycji krańcowych.

Inne możliwości napędu:
- Siłownik elektryczny 24 V, 230 V, 380 V
- Siłownik pneumatyczny (jednostronnego/dwustronnego działania)

Na życzenie klienta możliwe jest dostosowanie koloru przepustnic. Standardowe pokrycie to RAL 2002-80µm.

SERIA 900
WYMIARY DN 700 - 1600 (28" - 64") PN 10

DN	mm	700	800	900	1000	1200	1400	1600
	Inch	28"	32"	36"	40"	48"	56"	63"
Wersja - Dwukołnierzowa	A	629	666	720	800	940	1009	1150
Wymiary zaworów	B	537	601	656	720	844	1014	1045
	C	165	190	203	216	254	279	318
	D	840	950	1050	1160	1380	1590	1820
Wymiary końca wału	F	95	95	130	130	150	150	40
	G	16	16	20	22	28	32	140
	H	55	55	75	85	105	120	140
	M	63	63	84	95	117	134	178
Wymiary górnego kołnierza ISO	I	254	254	254	254	298	356	356
	J	8	8	8	8	8	8	8
	K	18	18	18	18	22	33	33
	L	300	300	300	300	350	415	415
Kołnierz górny		F25	F25	F25	F25	F30	F40	F40
Ciężar		350	580	700	850	1080	1922	2350

Wymiary podane w mm, ciężar w kg.
Długość zabudowy zgodna z DIN 3202 K1, ISO 5155, API 609, ISO 5752-20.

MOMENT OBROTOWY DLA DN 700 - 1600

DN (mm)	Obrót (Nm)
700	3500
800	4500
900	6000
1000	8950
1200	12600
1400	18500
1600	24400

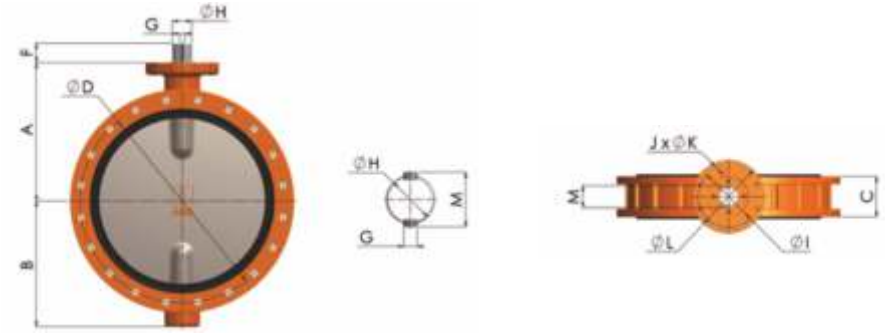

Powyższe momenty dotyczą tylko przepustnic z gniazdem EPDM, przy medium o temp. +20°C i ciśnieniu roboczym 10 bar.

SERIA 900
ZASTOSOWANIE DO GAZU

Zakres:
DN 32 (1$^{1}/_{4}$") - DN 1600 (64")

Zakres temperatur:
-25°C do +150°C

Max. ciśnienie robocze:
16 bar (od DN 350 na życzenie)

SERIA 2E - 5

PRZEPUSTNICE Z PODWÓJNYM MIMOŚRODEM NA WYSOKIE PARAMETRY

- Energetyka, petrochemia
- DN 50 - 800
- Zakres temperatur: -100°C do +500°C

SERIA 2E - 5
INFORMACJE OGÓLNE

PRZEPUSTNICA Z PODWÓJNYM MIMOŚRODEM

Materiał uszczelnienia:
- PTFE - teflon zbrojony włóknem szklanym
- Metal/Metal
- Ognioodporne (PTFE+metal)

Zakres zastosowań:
Przemysł ciężki, chemiczny, petrochemiczny, energetyka

Konstrukcja korpusu:
- Międzykołnierzowa (DN 50 - 400)
- Typu LUG (DN 50 - 400)

Długość zabudowy wg:
- ISO 5752/20
- EN 588-1/5
- BS 5155/4

Kołnierz górny wg:
- EN ISO 5211

Opcja ATEX:
Wersja wg ATEX 94/9/EC, Strefa 1 i 21 - Gr. II, Kat. 2G.

Przepustnice serii 2E-5 spełniają wymagania bezpieczeństwa wg dyrektywy o urządzeniach ciśnieniowych 97/23/EC, dodatek 1 dla cieczy grupy 1 i 2.

Szczelność:
- Uszczelnienie PTFE i ognioodporne: gazoszczelność wg EN 12266-1/P12, klasa szczelności A*
- Uszczelnienie metal/metal: gazoszczelność wg EN 12266, klasa szczelności C

*Standardowa szczelność od strony medium przy ciśnieniu 10 bar. Należy podać wymagania o wyższe ciśnienia w zapytaniu.

OZNACZENIE TYPU

5 5 9 0 100
- 100 — DN
- 0 — Dysk
- 9 — Uszczelnienie
- 5 — Korpus
- 5 — Seria

Korpus:	5 - stal węglowa 4 - stal nierdzewna
Uszczelnienie:	9 - PTFE 8 - ognioodporne 7 - metal/metal
Dysk:	0 - stal nierdzewna *inne materiały na życzenie

SERIA 2E - 5
WŁAŚCIWOŚCI

MONTAŻ MIĘDZYKOŁNIERZOWY

DN	50	65	80	100	125	150	200	250	300	350	400
Inch	2"	$2^1/_2$"	3"	4"	5"	6"	8"	10"	12"	14"	16"
ISO PN 10	●	●	●	●	●	●	●	●	●	●	●
ISO PN 16	●	●	●	●	●	●	●	●	●	●	●
ISO PN 25	●	●	●	●	●	●	●	●	●	●	●
ISO PN 40	●	●	●	●	●	●	●	●	●	●	●
ASA 150	●	●	●	●	●	●	●	●	●	●	●
ASA 300	●	●	●	●	●	●	●	●	●		

PARAMETRY TECHNICZNE

USZCZELNIENIE PTFE

Ciśnienie robocze	DN 50 - DN 100	50 bar
	DN 125 - DN 200	40 bar
	DN 250 - DN 800	25 bar
Temperatura robocza	-50°C + 200°C*	PTFE

*min. temperatura robocza korpusu WCB -29°C

USZCZELNIENIE METAL/METAL

Ciśnienie robocze	DN 50 – DN 400	25 bar
Temperatura robocza	- 100°C + 500°C*	metal/metal

*temperatura robocza korpusu WCB -29°C do +425°C

USZCZELNIENIE OGNIOODPORNE

Ciśnienie robocze	DN 50 – DN 400	25 bar
Temperatura robocza	- 50°C + 200°C *	ognioodporne

*min. temperatura robocza korpusu WCB - 29ºC

SERIA 2E - 5
WŁAŚCIWOŚCI

MOMENT OBROTOWY [Nm]

USZCZELNIENIE PTFE

DN	50	65	80	100	125	150	200	250	300	350	400
16 bar	25	35	40	55	110	140	220	470	650	850	1000
25 bar	30	40	45	65	120	160	260	650	900	1150	1400
40 bar	35	45	60	85	150	225	376	-	-	-	-
50 bar	35	45	60	85	-	-	-	-	-	-	-

DN 500 - DN 800 na życzenie

USZCZELNIENIE METAL/METAL

DN	50	65	80	100	125	150	200	250	300	350	400
16 bar	50	70	100	150	220	260	330	776	1215	1686	2793
25 bar	50	70	100	150	220	290	450	1145	1825	2540	4249

USZCZELNIENIE OGNIOODPORNE

DN	50	65	80	100	125	150	200	250	300	350	400
16 bar	65	90	130	200	280	400	650	-	-	-	-
25 bar	65	90	130	200	-	-	-	-	-	-	-

Moment obrotowy podano z zapasem bezpieczeństwa

SERIA 2E - 5
KOMPONENTY

KONSTRUKCJA PRZEPUSTNICY Z USZCZELNIENIEM PTFE

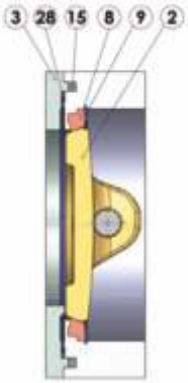

Detal uszczelnienia ognioodpornego

Detal uszczelnienia metal/metal

Poz.	Nazwa	Materiał
1	Korpus	Stal nierdzewna
		Stal węglowa
2	Dysk	Stal stopowa
		Stal nierdzewna
3	Kołnierz	Stal konstrukcyjna
		Stal nierdzewna
4	Trzpień	Stal nierdzewna
5	Oś	Stal nierdzewna
6	Zaślepka	Stal konstrukcyjna
		Stal nierdzewna
7	Sworzeń	Stal nierdzewna
8	Uszczelka trzpienia	Politetrafluoroetylen
9	Pierścień	Stal nierdzewna
10	Podkładka	Stal nierdzewna
11	Zespół łożyskowy	Stal nierdzewna
12	Uchwyt	Stal nierdzewna
13	Ogranicznik	Stal konstrukcyjna
14	Uchwyt	Stal konstrukcyjna
15	Zespół gniazda	Stal nierdzewna, grafit
16	Uszczelka	Grafit
17	Tulejka	Stal nierdzewna
18	Tulejka	Termoplast
19	Uszczelka	Grafit
20	Kołki	Stal nierdzewna
21	Nakrętka	Stal nierdzewna
22	Podkładka	Stal nierdzewna
23	Wkręt	Stal nierdzewna
24	Wkręt	Stal nierdzewna
25	Podkładka	Stal nierdzewna
26	Nakrętka	Stal nierdzewna
27	Śruba	Stal nierdzewna
28[1]	Gniazdo	Inconel

[1]Tylko dla uszczelnienia metal/metal i ognioodpornego

SERIA 2E - 5
CIŚNIENIE/TEMPERATURA

KORPUS: STAL WĘGLOWA

Uszczelnienie PTFE i ognioodporne

Korpus
A216 WCB

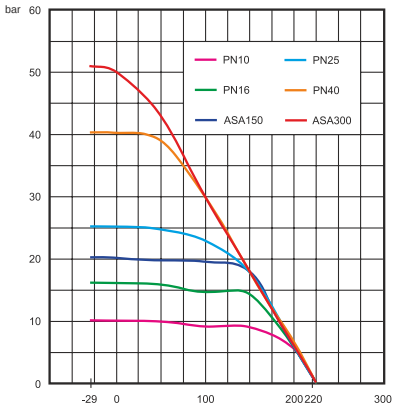

Uszczelnienie metal/metal

Korpus
A216 WCB

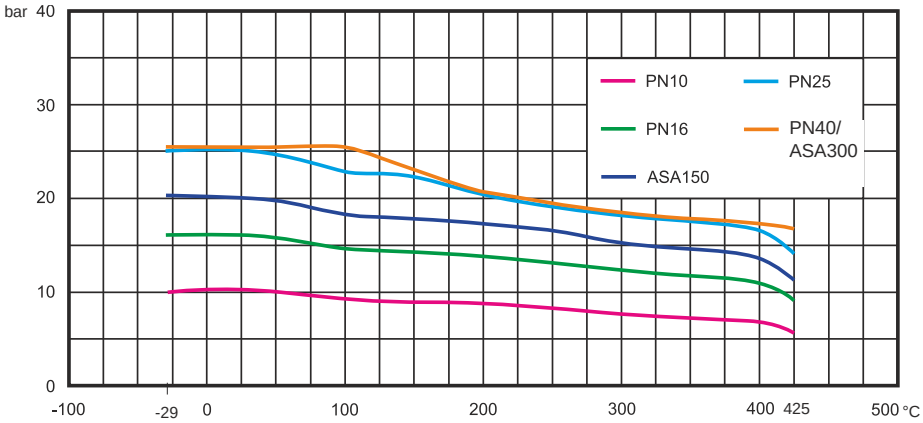

KORPUS: STAL NIERDZEWNA

Uszczelnienie PTFE i ognioodporne

Korpus
A351 CF8M

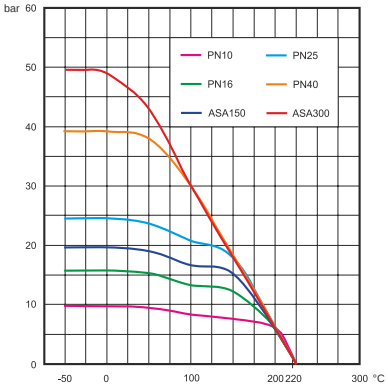

Uszczelnienie metal/metal

Korpus
A351 CF8M

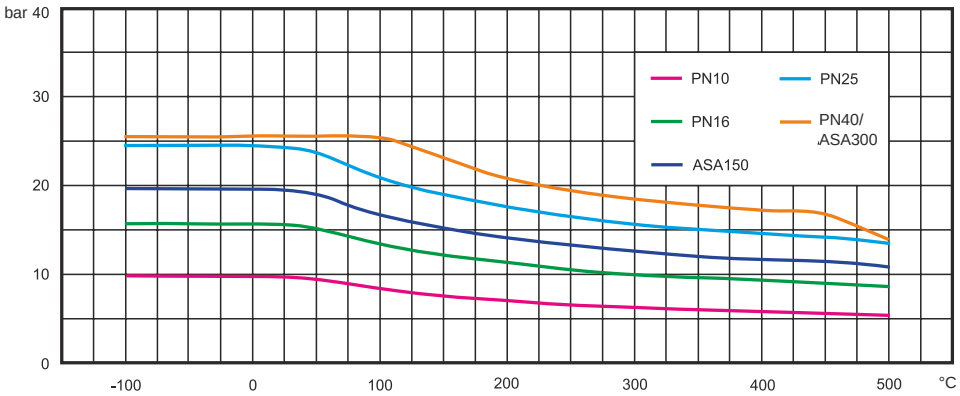

WSPÓŁCZYNIK Kv

DN	50	65	80	100	125	150	200	250	300	350	400
KV	87	148	312	456	750	1125	1950	3100	4510	6120	8605
CV	102	173	364	532	876	1313	2277	3619	5265	7145	10046

Współczynnik Kv jest definiowany jako ilość wody w m^3/h, która przepłynie przez dany zawór przy spadku ciśnienia 1 bar i temperaturze 5-30°C. Wartości Kv w tabeli są podane dla całkowicie otwartej przepustnicy i ciśnieniu 10 bar max.

SERIA 2E - 5
WYMIARY [mm]

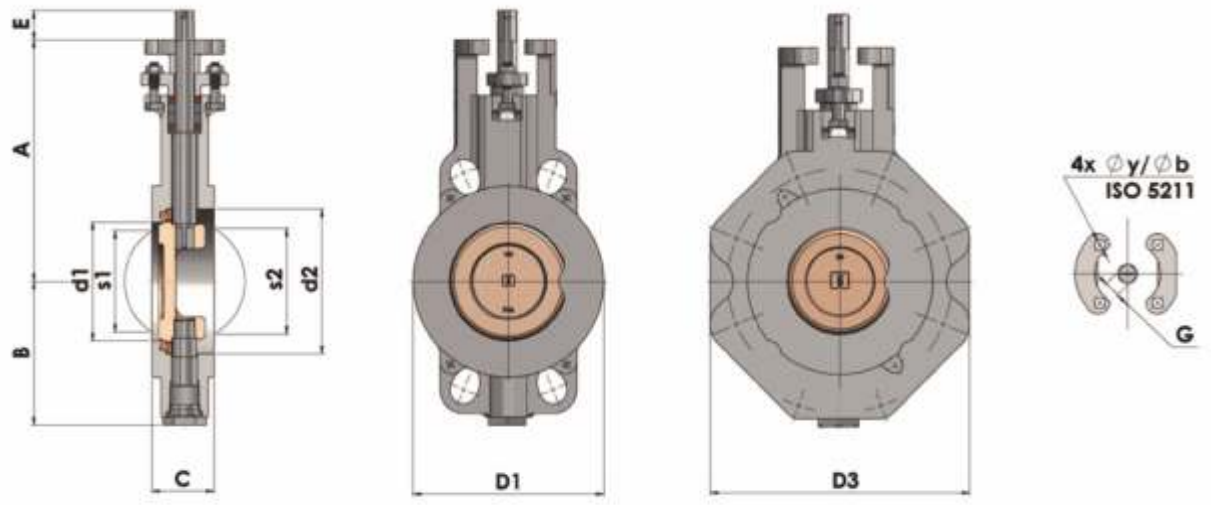

DN	d1	d2	A	B	C	D1	D3	S1	S2	E	G	ISO 5211	y	b	t.B, kg	t.T, kg
50	49	68	163	93	44	104	154	12	37	25	14	F07	9	70	5,3	7,5
65	63	82	170	100	47	123	178	39	55	25	14	F07	9	70	6	9,2
80	81	100	174	106	47	140	196	65	72	25	14	F07	9	70	7	10,3
100	100	123	206	123	53	163	225	85	91	25	14	F07	9	70	8,7	12,4
125	123	146	215	137	57	193	260	113	110	25	14	F07	9	70	12	16,7

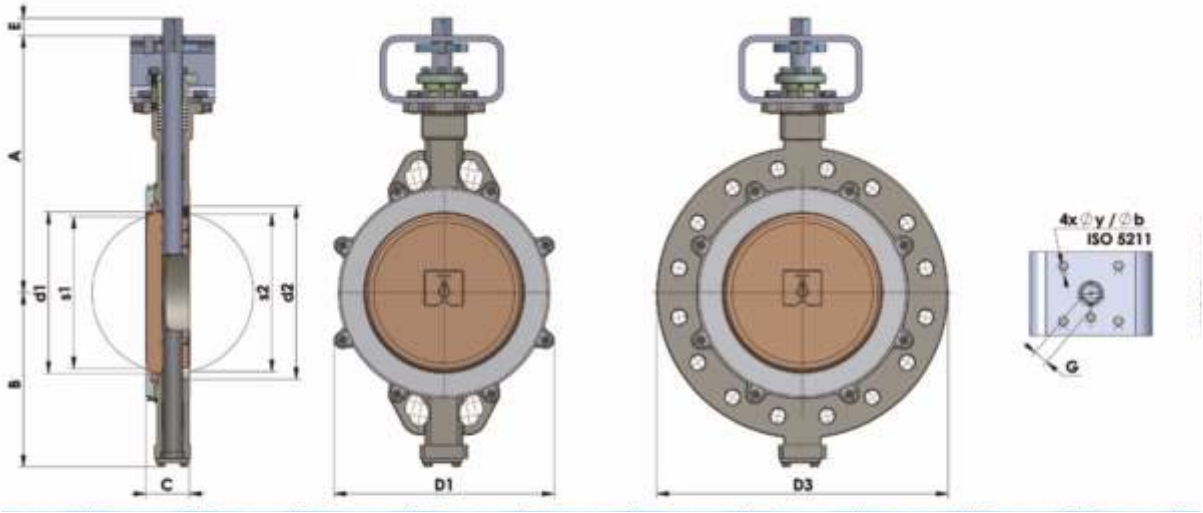

DN	d1	d2	A	B	C	D1	D3	S1	S2	E	G	ISO 5211	y	b	t.B, kg	t.T, kg
150	146	155	307	214	57	252	318	136	143	25	17	F10	11	102	21	28
200	194	204	339	246	61	305	381	185	193	25	17	F10	11	102	29	41
250	238	259	395	275	69	349	450	224	236	31	22	F12	13	125	46	70
300	287	309	460	313	79	393	521	270	284	31	27	F14	17	140	67	105
350	323	342	508	355	92	448	557	300	308	45	27	F16	22	165	91	140
400	385	405	556	402	103	542	657	342	360	58	36	F16	22	165	132	

*O wymiary DN 500 - DN 800 należy pytać producenta

SERIA 3E

PRZEPUSTNICE Z POTRÓJNYM MIMOŚRODEM NA WYSOKIE PARAMETRY

- DN 150 - 400
- Zakres temperatur: -100°C do +500°C

SERIA 3E
INFORMACJE OGÓLNE

ZASTOSOWANIE

Aplikacje o podwyższonych parametrach na media takie jak woda chłodnicza, benzyna, gaz naturalny, olej, paliwa wysokooktanowe oraz w liniach procesowych takich jak: tankowce, rafinerie, olej i gaz, stal i górnictwo, przemysł chemiczny.

KODYFIKACJA

3E-3 5 L 5 B 150

DN

Wersja korpusu
B = międzykołnierzowa
T = LUG

Materiał dysku
7 - Stal nierdzewna 1.4539 Uran B6)
5 - Stal węglowa 1.0446, 1.0619, 1.0625 (A216 WCB) + Stellit
4 - Stal nierdzewna 1.4408 (CF8M) + Stellit

Materiał gniazda
L - wersja lameral = Stal nierdzewna 1.4401 (AISI 316) + Grafit

Materiał korpusu
7 - Stal nierdzewna 1.4539 (Uran B6)
6 - Stal niskowęglowa 1.1156 (A352 LCC)
5 - Stal węglowa 1.0625 (A216 WCB)
4 - Stal węglowa 1.4408 (A351 CF8M)

Nazwa serii
Seria 3E

SERIA 3E
INFORMACJE OGÓLNE

WYKONANIE STANDARDOWE

Szczelność wg:
- EN 12266-1, klasa A
- ISO 5208, klasa A
- API 598, tabela 5

Dł. zabudowy wg:
- EN 558, seria 20
- ISO 5752, seria 20
- API 609, tabela 3

Opcja ATEX:
- Wersja zgodna z ATEX 94/9/EC,
- Strefa 1 i 21 – Gr II, kat. 2 G

Kołnierz górny wg:
- EN ISO 5211

Połączenia międzykołnierzowe wg:
- EN 1092-1, 2
- DIN 2631 - 35
- AME B16.5

Oznaczenie:
- EN19

Standard roboczy:
- EN 593 + A1

MODELE

Typ międzykołnierzowy B

Typ LUG T

WARUNKI PRACY

Ciśnienie robocze	DN 150: 40 bar DN 200: do 35 bar DN 250 - DN 400: 25 bar
Temperatura robocza	max. zakres temperatur: - 100°C + 500°C korpus WCB - 29°C + 425°C korpus CF8M - 100°C + 500°C

Należy pytać producenta o specjalne wymagania co do szczelności

WŁAŚCIWOŚCI OGÓLNE

- Potrójny mimośród
- Odcięcie i regulacja
- Uszczelnienie metal/metal
- Szczelność na media zgazowane
- Łatwa naprawa i konserwacja
- Łatwa instalacja i montaż

WSPÓŁPRACA Z NAPĘDAMI

- Ręczna przekładnia z kierownicą
- Elektryczny siłownik 24V, 230V, 400V, inne na życzenie
- Pneumatyczny siłownik
  - jednostronnego działania
  - dwustronnego działania

POWŁOKA

Czarne malowanie PRIMAIRE SODOX N°1 - 60 - 80 µM.
Wyższy stopień pokrycia na życzenie.

Przekrój poprzeczny

INSTALACJA MIĘDZYKOŁNIERZOWA (DN 150 - 400), TYP B

DN	150	200	250	300	350	400
Inch	6"	8"	10"	12"	14"	16"
ISO PN 6	*	*	*	*	*	*
ISO PN 10	✓	✓	✓	✓	*	*
ISO PN 16	✓	✓	✓	✓	*	*
ISO PN 25	✓	✓	✓	*	*	*
ISO PN 40	✓	✓	✓	*	*	*
ANSI 150	✓	✓	✓	✓	✓	*
ANSI 300	✓	✓	*	*	x	x
JIS 10K	✓	*	✓	*	*	-
JIS 16K	*	✓	✓	*	*	-

O inne DN należy pytać producenta. Dla typu T instalacja musi być wyspecyfikowana w zamówieniu.

✓ zalecana x nie zalecana * zalecana z dodatkowymi uwarunkowaniami

SERIA 3E
INFORMACJE OGÓLNE

MOMENT OBROTOWY [Nm]

DN	150	200	250	300	350	400
10 bar	120	390	680	1130	2600	4650
16 bar	168	420	750	1250	2800	4800
25 bar	240	500	900	1400	3000	5500
40 bar	250	610*	-	-	-	-

*Do 35 bar.
O inne wymiary należy pytać producenta. Moment obrotowy podano z zapasem bezpieczeństwa.

PRZEKRÓJ

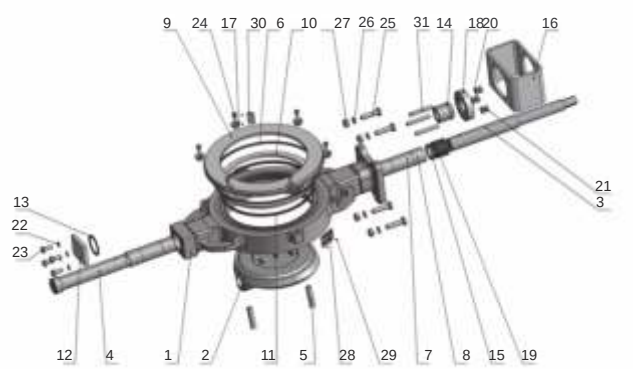

Poz.	Nazwa
1	Korpus
2	Dysk
3	Trzpień
4	Oś
5	Sworzeń
6	Uszcz. kołnierza
7	Tulejka
8	Tulejka
9	Kołnierz
10	Gniazdo
11	Zespół gniazda
12	Pokrywa
13	Uszcz. pokrywy
14	Uszczelka
15	Podkładka

16	Uchwyt
17	Tuleja
18	Pierścień
19	Uszczelnienie
20	Podkładka
21	Nakrętka
22	Podkładka
23	Wkręt
24	Wkręt
25	Śruby
26	Podkładka
27	Nakrętka
28	Tabliczka
29	Nit
30	Tabliczka
31	Kołek

MATERIAŁY

Korpus	Stal nierdzewna 1.4539 UB6) Stal niskowęglowa 1.1156 (A352 LCC) Stal węglowa 1.0625 (A216 WCB) Stal nierdzewna 1.4408 (A351 CF8M)
Dysk	Stal nierdzewna 1.4539 UB6) Stal węglowa 1.0446, 1.0619, 1.0625 (A216 WCB) + Stellit Stal nierdzewna 1.4408 (CF8M) + Stellit
Trzpień	Stal nierdzewna 1.4021 (AISI 420) Stal nierdzewna 1.4462 (A182 F51)
Uszczelka	Stal nierdzewna 1.4401 (AISI 316) + Grafit
Oś	Stal nierdzewna 1.4021 (AISI 420) Stal nierdzewna 1.4462 (A182 F51)
Tuleja	Stal nierdzewna 1.4404 (AISI 316L) + Ni
Podkładka	Stal nierdzewna 1.4404 (AISI 316L)

Seria 3E - aplikacja

SERIA 3E
WYMIARY [mm]

WERSJA 3E B

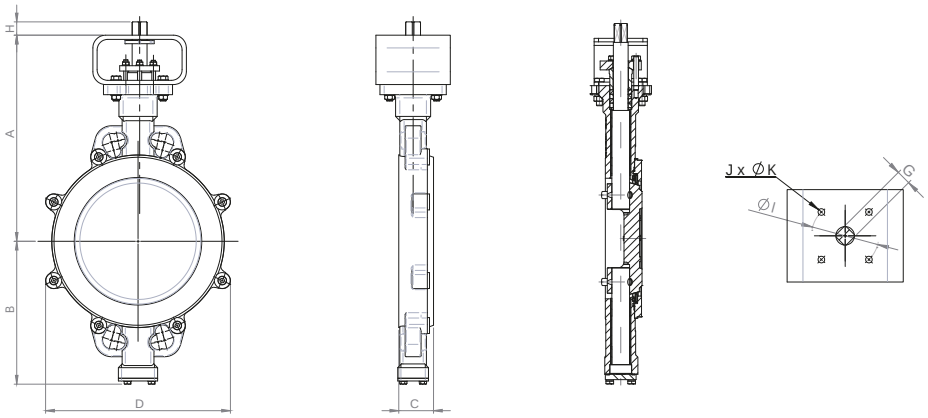

DN											
mm	Inch	A	B	C	D	G	H	I	J	K	Waga (kg)
150	6“	317	214	56	252	17	25	102	4	11	21
200	8“	349	246	50	308	17	25	102	4	11	29
250	10“	395	275	69	349	22	31	125	4	13	46
300	12“	460	313	79	393	27	31	140	4	17	67
350	14“	508	355	92	448	27	45	165	4	21	91
400	16“	556	402	103	542	36	58	165	4	21	132

O inne wymiary należy pytać producenta

WERSJA 3E T

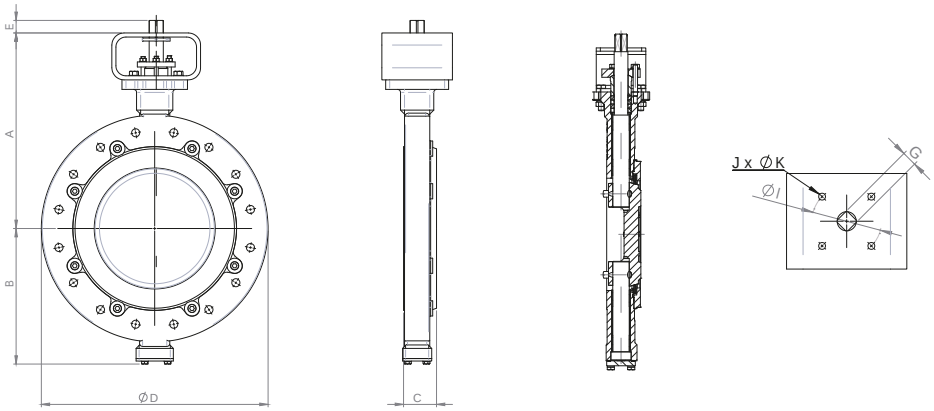

DN											
mm	Inch	A	B	C	D	G	H	I	J	K	Waga (kg)
150	6“	317	214	56	318	17	25	102	4	11	28
200	8“	349	246	50	381	17	25	102	4	11	41
250	10“	395	275	69	450	22	31	125	4	13	70
300	12“	460	313	79	521	27	31	140	4	17	105
350	14“	508	355	92	557	27	45	165	4	21	140
400	16“	556	402	103	657	36	58	165	4	21	211

O inne wymiary należy pytać producenta

SERIA 500

PRZEPUSTNICE POWLEKANE DO ZASTOSOWAŃ W PRZEMYŚLE CHEMICZNYM

- PN 6/10/16
- DN 50 - 200 (2" - 8")
- Klasa 150

SERIA 500
INFORMACJE OGÓLNE

APLIKACJE

Przepustnice serii 500 dedykowane są do pracy z agresywnymi mediami w przemyśle chemicznym, spożywczym oraz farmaceutycznym.

CHARAKTERYSTYKA OGÓLNA

• Doskonała szczelność w przypadku mediów zgazowanych oraz wysoka wartość KV
• Dysk pokryty PTFE o grubości 3 mm
• Konstrukcja dysku zapewnia większą powierzchnię przepływu niż inne typowe przepustnice PTFE
• Korpus epoksydowy
• Górne uszczelnienie trzpienia chroni przed dostaniem się zanieczyszczeń do środowiska
• Przedłużona konstrukcja kołnierza pozwala na izolację rurociągu oraz łatwy montaż siłowników
• Łożyska ze stali impregnowanej PTFE zapewniają precyzyjne ustawienie górnego i dolnego trzpienia

STANDARDY I TESTOWANIE

• Procedury testowe wg norm: EN 12266-1, ISO 5208, API 598, ANSI/FCI 70-2
• Wykonanie zgodnie z Dyrektywą Europejską 97/23/CE - Urządzenia ciśnieniowe (Kat. III, moduł B)

WARUNKI PRACY

• Max. ciśnienie robocze: 10 bar
• Zakres temperatur max.: -40°C do +200°C (w zależności od wersji)

POWŁOKA

• Kolor RAL 2002-80 µm.
• Na prośbę klienta możliwy wyższy stopień pokrycia

SERIA 500
INFORMACJE OGÓLNE

WSPÓŁPRACA Z NAPĘDAMI

- Dźwignia ręczna
- Przekładnia z kołem ręcznym
- Elektryczny siłownik 24V, 230V, 400V, inne na życzenie
- Pneumatyczny siłownik
  - jednostronnego działania
  - dwustronnego działania

Szczelność wg:
- EN 12266-1, klasa A
- ISO 5208, klasa A
- API 598, tab. 5

Długość zabudowy wg:
- EN 558, Seria 20
- ISO 5752, Seria 20
- API 609, Tab. 2

Połączenia międzykołnierzowe wg:
- EN 1092-1
- DIN 2631

Standard roboczy:
- EN 593 + A1

Kołnierz górny wg:
- EN ISO 5211

DOSTĘPNE POŁĄCZENIA

Montaż międzykołnierzowy (DN50-200)

Wersja		50	65	80	100	125	150	200
B	PN10							
	PN16							
	Klasa 150							

Standard

MOMENT OBROTOWY [Nm]

Moment obrotowy pod ciśnieniem roboczym [Nm]*

DN	50	65	80	100	125	150	200
Nm^{-1}	34	41	66	85	113	153	282

Na ciśnienie 10 bar medium roboczym jest woda 20°C

KODYFIKACJA

5 9 9 B

Wersja korpusu
B = międzykołnierzowa

Materiał okładziny
9 - PTFE

Materiał dysku
9 - PTFE (stal KO powlekana PTFE)

Nazwa serii
seria 500

SERIA 500
WŁAŚCIWOŚCI

TABELA KV ORAZ WYKRES

Rozmiar zaworu - DN		Pozycja dysku - stopnie								
mm	inch	10°	20°	30°	40°	50°	60°	70°	80°	90°
50	2	1	6	14	24	38	54	74	100	127
65	2 1/2	1	10	21	37	60	96	153	205	262
80	3	2	13	31	53	85	138	249	360	511
100	4	3	24	54	95	154	248	439	708	916
125	5	4	37	83	149	241	384	696	1 131	1 581
150	6	5	50	112	197	317	506	914	1 514	2 246
200	8	10	91	211	370	609	969	1 663	2 739	3 796

O inne rozmiary należy pytać producenta. 1 KV=0,854701 CV.

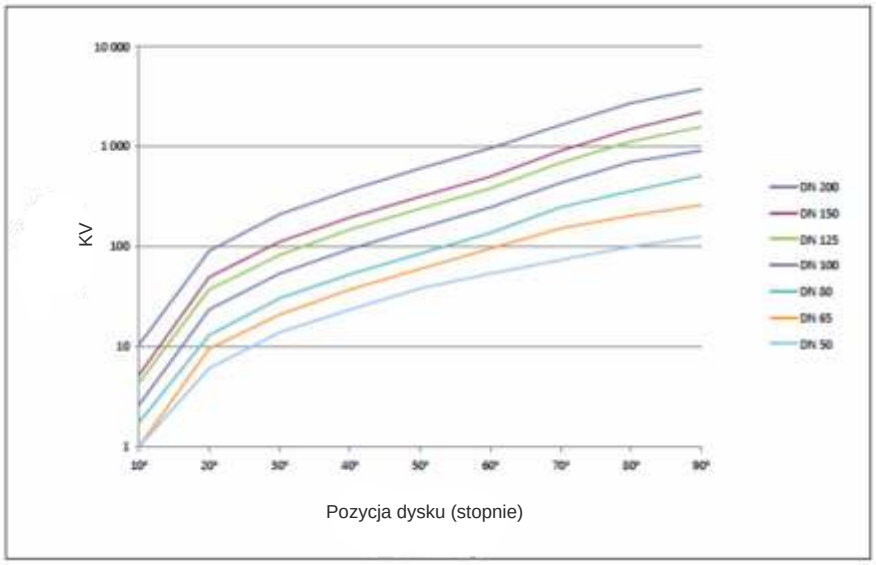

TEMPERATURA

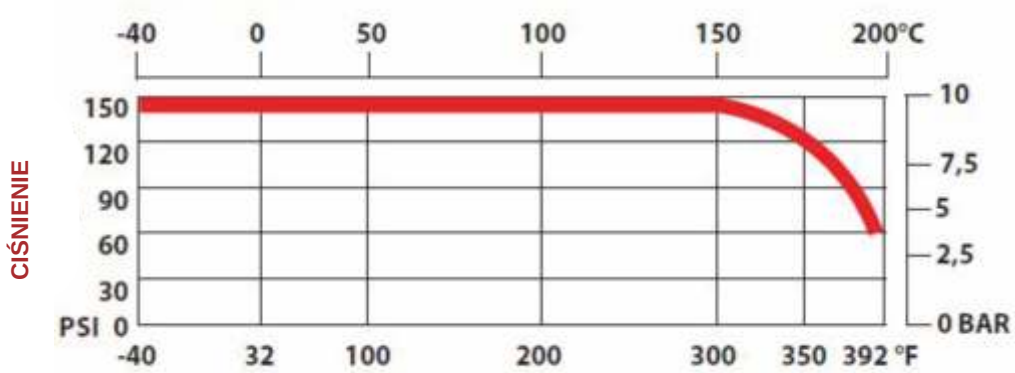

SERIA 500
WŁAŚCIWOŚCI

MATERIAŁY

Poz.	Nazwa	Specyfikacja materiału
1	Wykładzina	PTFE
2	Dysk z trzpieniem	Stal nierdzewna 1.4408 powlekana PTFE (CF8M)
3	Górna część korpusu	Żeliwo sferoidalne 0.7043 (GGG40.3)
4	Dolna część korpusu	Żeliwo sferoidalne 0.7043 (GGG40.3)
5	Pierścień uszczelniający	Stal nierdzewna 1.4408 (CF8M)
6	Pierścień uszczelniający	Stal nierdzewna 1.4408 (CF8M)
7	Docisk	Guma silikonowa
8	Pierścień	Guma silikonowa
9	Pierścień uszczelniający	SKF PTFE
10	Podkładka sprężyny	Stal węglowa 1.8159
11	Wkręt	Stal węglowa A4
12	Pierścień	Stal węglowa 1.4401 (AISI 316)
13	O-ring	NBR

PRZEKRÓJ

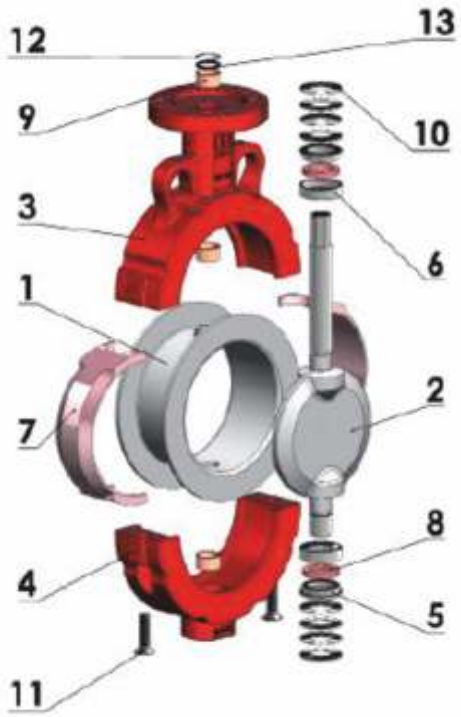

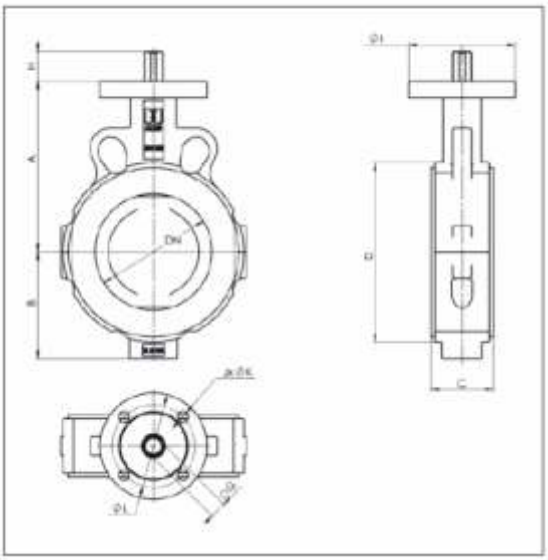

DN mm	DN inch	A	B	C	D	G	H	I	J	K	L	Waga (kg)
50	2"	120,5	61	43	96	11	25	70	4	7	50	2,3
65	2"1/2	128	74	46	115	11	25	70	4	7	50	3,0
80	3"	135,5	78	46	131	14	25	70	4	7	50	3,5
100	4"	145	90	52	152	14	25	90	4	9	70	5,0
125	5"	164	106	56	181	14	25	90	4	9	70	6,5
150	6"	176,5	126	56	207	14	25	90	4	9	70	7,8
200	8"	234	152	60	257	17	25	90	4	9	70	13,2

ANTYKOR CONTROLS
OFERTA

- ZAWORY REGULACYJNE
- ZAWORY ON/OFF
- POMIAR CIŚNIENIA
- POMIAR POZIOMU
- APARATURA MIĘDZYSYSTEMOWA
- PRZEPŁYWOMIERZE DO CIECZY I GAZÓW
- POMIAR LEPKOŚCI I GĘSTOŚCI

ANTYKOR CONTROLS

Od momentu założenia firmy Antykor Controls w 1998 roku jej głównym filarem działalności jest pomiar wielkości fizycznych, takich jak ciśnienie, temperatura, poziom, czy przepływ na instalacjach najbardziej wymagających branż automatyki przemysłowej: przemysł rafineryjny, chemiczny, petrochemiczny, wydobywczy, a także energetyka.

Wychodząc naprzeciw oczekiwaniom Klientów oraz wzrastającym wymaganiom rynku Antykor Controls nieustannie uzupełnia swoje portfolio produktów o nowe pozycje. Bogaty asortyment aparatury pozwala na kompleksową obsługę nawet najbardziej wymagających Klientów. Producenci urządzeń to wiodące marki, uznane na całym świecie, takie jak Flowserve, Azbil, PRelectronics, KSR Kűbler, Badotherm. Współpraca z najlepszymi daje pewność, że oferowana aparatura spełnia najwyższe wymogi zarówno pod względem niezawodności, jak i zaawansowania technologicznego.

ANTYKOR
CONTROLS

Antykor Controls Sp. z o.o.
Ul. Przepiórki 36
02-410 Warszawa

Tel./fax: +48 22 868 24 94
E-mail: biuro@antykor.pl
www.antykor.pl